433 MHz

CE

Praca wszystkich urządzeń na częstotliwości **433 MHz ± 100 kHz**

Wersja nr A / 00

DANE TECHNICZNE

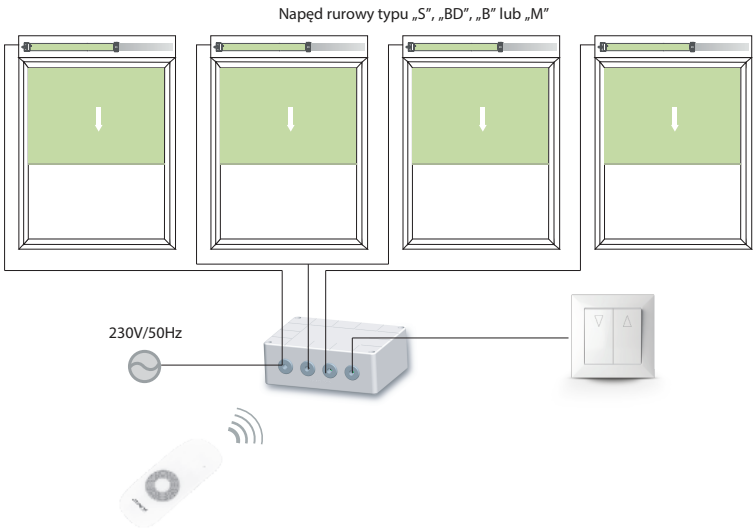

- Kompatybilna ze wszystkimi nadajnikami YOODA
- Pamięć do 20 nadajników (każdy kanał)
- Napięcie zasilania: 230 V / 50 Hz
- Napięcie na wyjściu: 230 V / 50 Hz
- Temperatura pracy: od 0°C do +50°C
- Możliwość podłączenia czterech napędów rurowych max 700 W (każdy kanał)
- Wbudowany przycisk programowania
- Możliwość podłączenia przełącznika klawiszowego (bez podtrzymania)
- Wymiary: 151x110x55 [mm]
- IP 40
- Przeznaczony do montażu w pomieszczeniach suchych

ZASIĘG

	L1 teren otwarty	L2 w pomieszczeniach	Częstotliwość pracy systemu
230 V / 50 Hz	200 m	35 m	433,92 MHz

! Zasięg podawany przez producenta jest wartością zmienną, zależną od warunków panujących w środowisku, w którym urządzenie pracuje. Wpływ na zasięg mają takie czynniki jak: konstrukcja budynku, zakłócenia sygnału generowane przez inne urządzenia itp.

MONTAŻ

! Montaż powinien być przeprowadzony przez osoby do tego uprawnione, czyli posiadające odpowiednie uprawnienia (min. SEP do 1kV). Urządzenie przeznaczone jest do montażu w miejscach, w których nie będzię narażone na bezpośrednie działanie warunków atmosferycznych. Urządzenie powinno być zamontowane zgodnie ze sztuką oraz przepisami i normami obowiązującymi w Polsce i na terenie UE.

Przewody łączące odbiornik energii eklektycznej ze źródłem zasilania, powinny być zabezpieczone przed skutkami przeciążenia i zwarcia przez urządzenia zabezpieczające, samoczynnie wyłączające zasilanie w przypadku przeciążenia lub zwarcia.

Urządzenie powinno być zasilane za pośrednictwem osobnej linii, zabezpieczonej bezpiecznikiem o zadziałaniu szybkim (np. WTS, S-kl.B) nigdy bezpiecznikiem o zadziałaniu zwłocznym (kl. C lub D), zabezpieczenie układu takim bezpiecznikiem może powodować utratę praw wynikających z gwarancji.

Przy podłączeniu urządzenia ze źródłem zasilania należy stosować przewody o odpowiednim przekroju, przy doborze należy kierować się tabelami obciążalność długotrwałej przewodów przy prądzie stałym lub przemiennym.

YOODA TECHNOLOGY

433 MHz

CE

Praca wszystkich urządzeń na częstotliwości **433 MHz ± 100 kHz**

Wersja nr A / 00

MONTAŻ

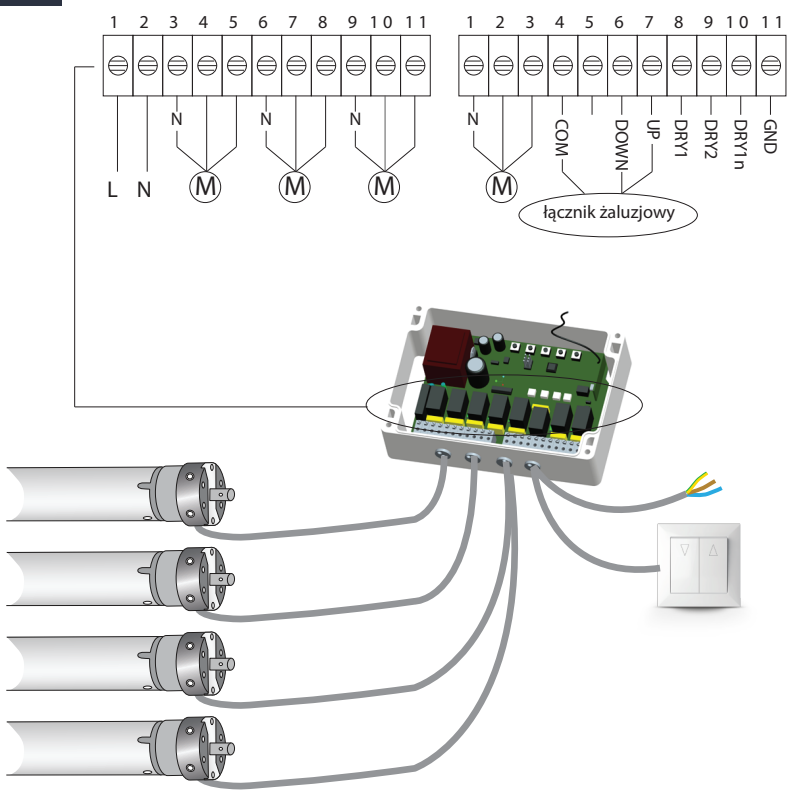

OD LEWEJ:

1- przewód fazowy (zasilanie)
2- przewód zerowy (zasilanie)

3- przewód zerowy (napęd 1)
4- kierunek 1 (napęd 1)
5- kierunek 2 (napęd 1)

6- przewód zerowy (napęd 2)
7- kierunek 1 (napęd 2)
8- kierunek 2 (napęd 2)

9- przewód zerowy (napęd 3)
10- kierunek 1 (napęd 3)
11- kierunek 2 (napęd 3)

1- przewód zerowy (napęd 4)
2- kierunek 1 (napęd 4)
3- kierunek 2 (napęd 4)

4- przewód zasilający (łącznik)
5- ----------
6- kierunek 1 (łącznik)
7- kierunek 2 (łącznik)

8, 9, 10,11 - zaciski sterowania grupowego

PROGRAMOWANIE DODANIE NADAJNIKA

! Procedura programowania jest taka sama dla wszystkich nadajników marki YOODA.

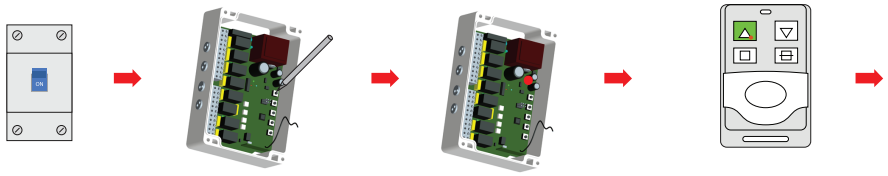

Włączyć zasilanie → Wcisnąć przycisk programowania odpowiadający temu kanałowi, na którym chcemy zaprogramować nadajnik → Dioda LED zaświeci się → Wcisnąć przycisk GÓRA na pilocie → OK Nadajnik został zapisany w pamięci urządzenia

USUNIĘCIE NADAJNIKA Z PAMIĘCI

! Należy pamiętać, że z pamięci zostaną usunięte wszystkie nadajniki.

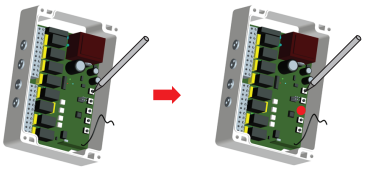

Wcisnąć przycisk programowania odpowiadający temu kanałowi, którego pamięć chcemy wykasować → Przycisk programowania należy trzymać wciśnięty do czasu aż dioda LED zgaśnie → OK Pamięć wybranego kanału została wykasowana
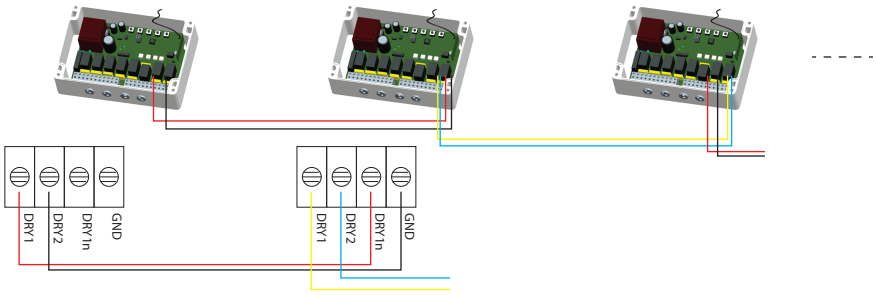
PODŁĄCZENIE GRUPOWE